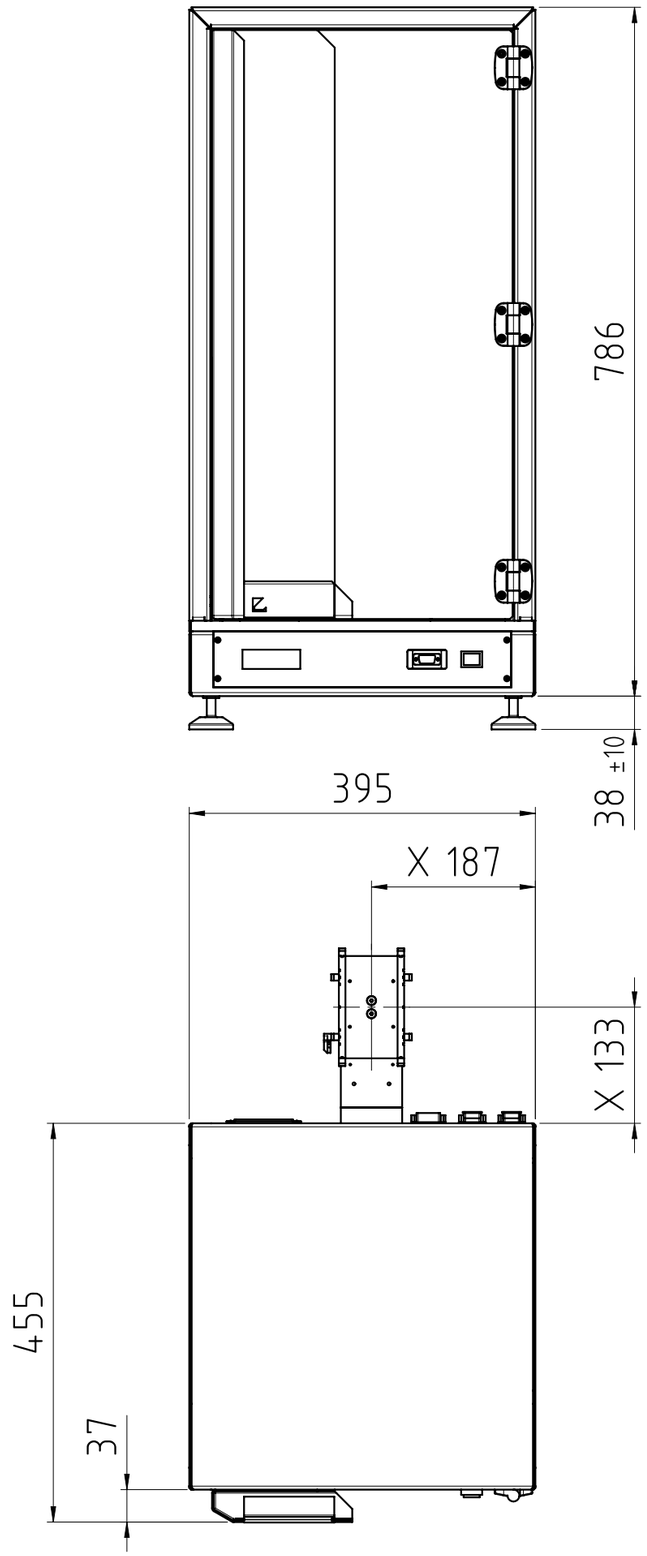

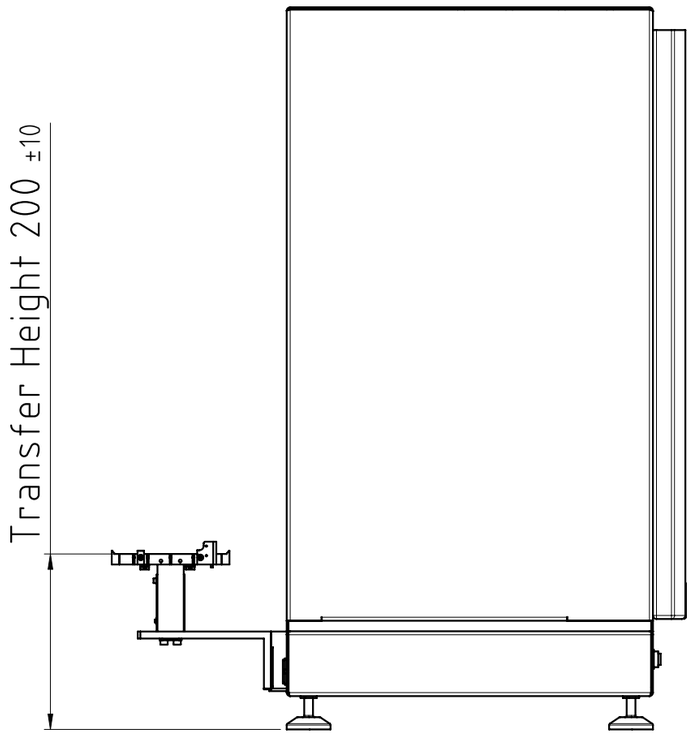

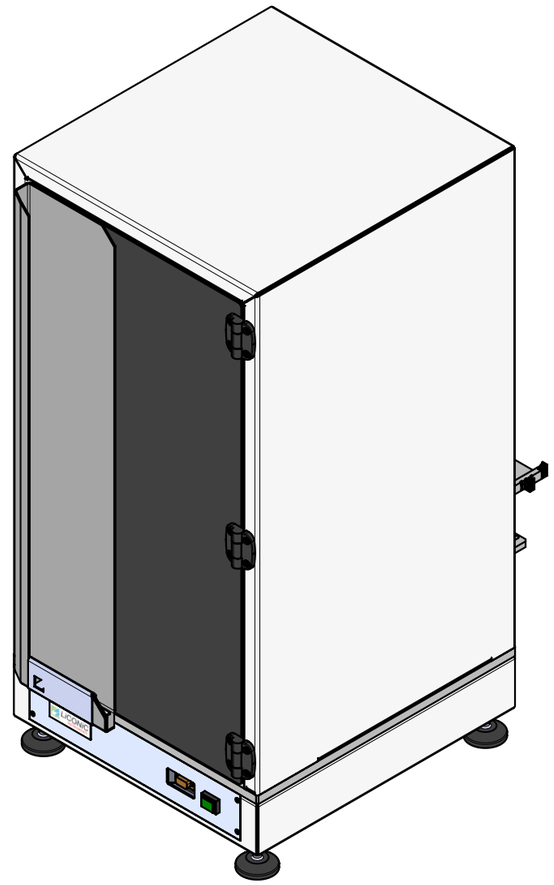

x Position varies depending on handling adjustment within chamber

Weitergabe sowie Vervielfältigung dieser Unterlage, Verwertung und Mitteilung ihres Inhaltes nicht gestattet. Alle Rechte (inklusive Patentanmeldung oder Gebrauchsmuster-Eintragung) vorbehalten.

This document contains proprietary information and such information is not to be disclosed to others for any purpose nor used for manufacturing purpose without written permission from Liconic AG. All rights (including intellectual property) reserved.

Material			Name	Datum	Visum
Oberfläche		Gez.	Molnar	12.09.2024	MMo
Gewicht	Allgemeintoleranzen ISO 2768-mK	Geä.	-	12.09.2024	-

Werkstückkanten

DIN ISO 13715

0 ...6	>6 ...30	>30 ...120	>120 ...400	>400 ...1000	>1000 ...2000
± 0.1	± 0.2	± 0.3	± 0.5	± 0.8	± 1.2

Oberflächenrauheit Ra 1.6

SN 210130 E

Massstab	1:7	Änderungs Nr.	
Format	A3	Blatt	1 von 1

LiCONiC INSTRUMENTS

Bezeichnung

LPX44
Cover Protection

Nummer 9303000

Index -